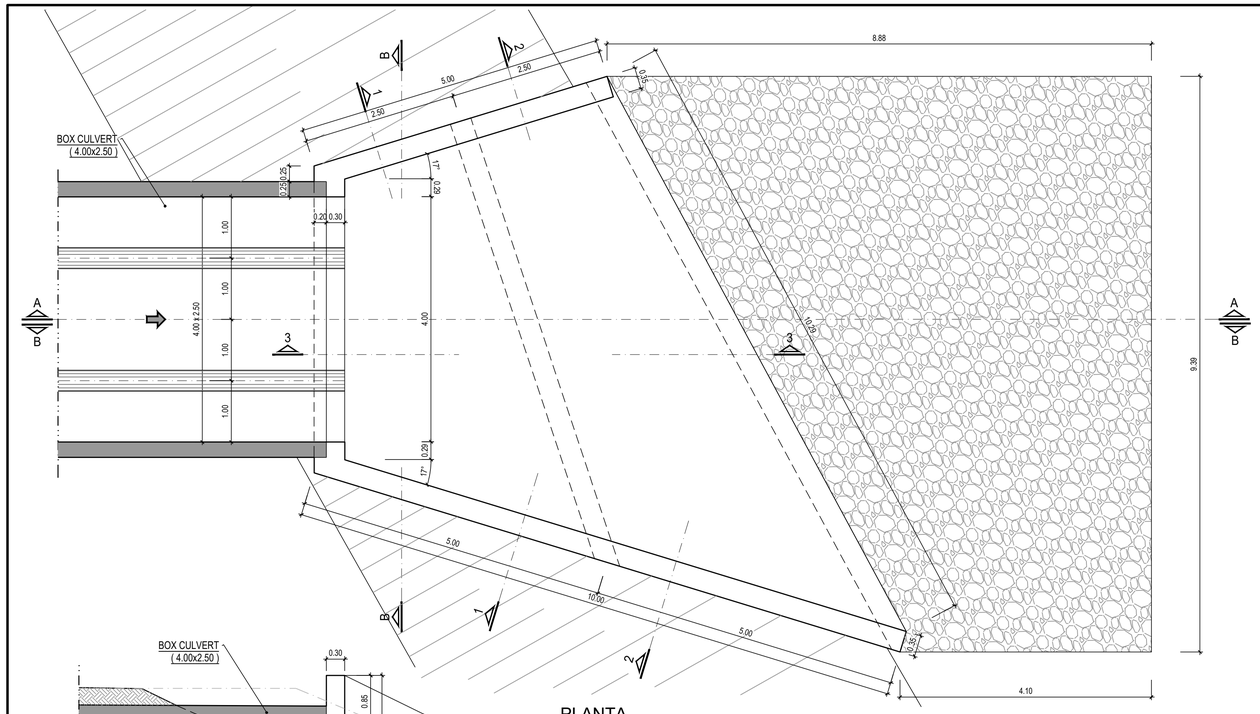

PLANTA

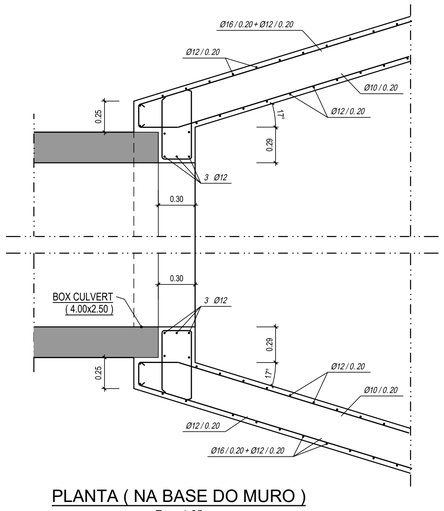

PLANTA (NA BASE DO MURO)
Esc.: 1:25

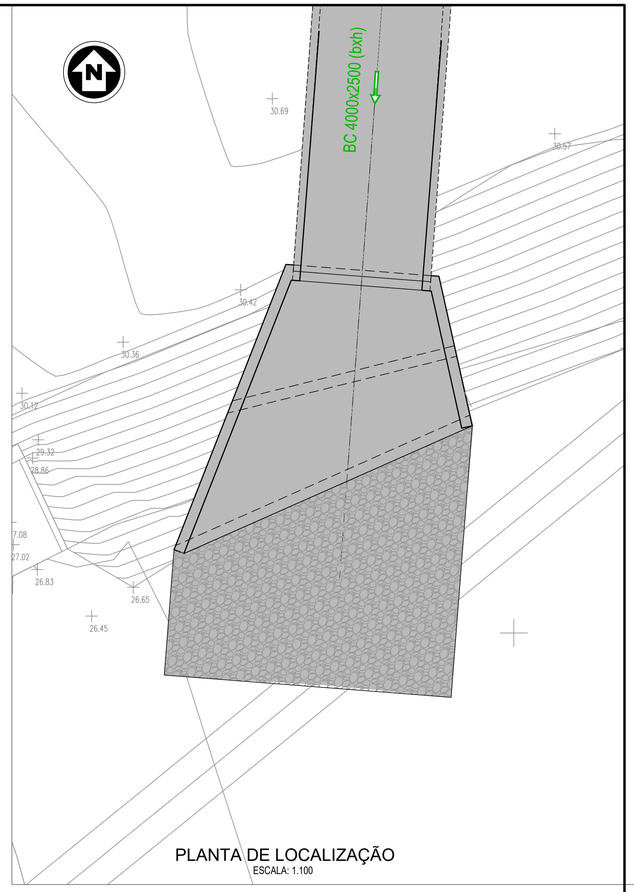

PLANTA DE LOCALIZAÇÃO
ESCALA: 1.100

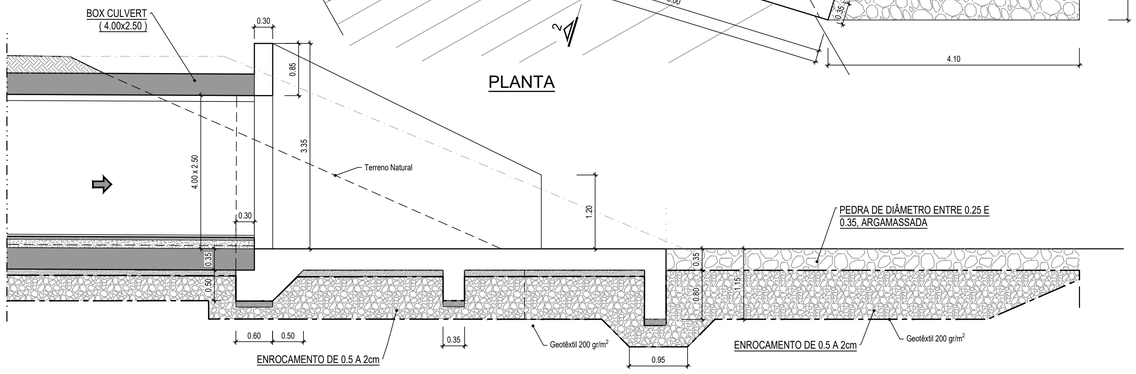

CORTE A-A

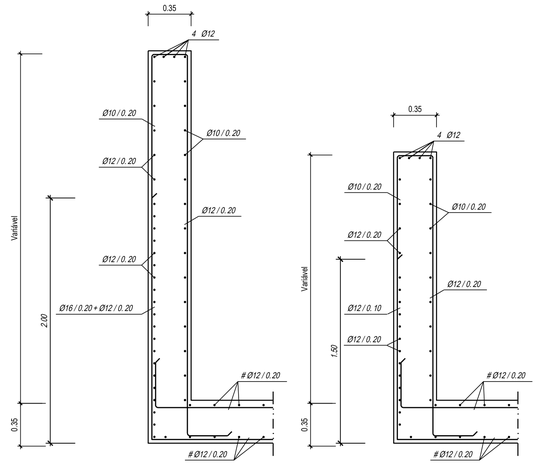

SECÇÃO 1
Esc.: 1:25

SECÇÃO 2
Esc.: 1:25

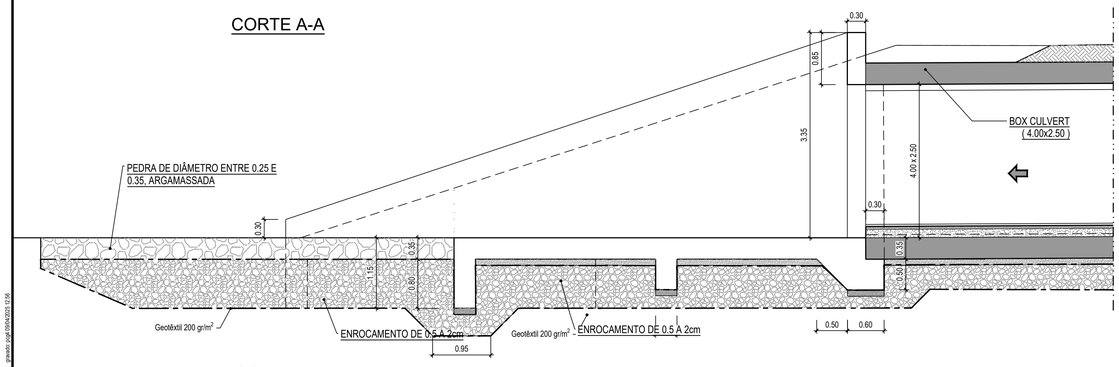

CORTE B-B

MATERIAIS

AÇO **A400NR**

Em geral:
BETÃO **C 30 / 37**
- Quantidade mínima de ligante: **320 kg/m³**
- Quantidade mínima de cimento: **300 kg/m³**
- Relação máxima água/cimento: **0.5**
- Exposição ambiental: **XA1, XC4**

Nas fundações (regularização e limpeza com **10** cm):
BETÃO **C 12 / 15**

NOTAS GERAIS

Deverão observar-se as disposições normativas dos regulamentos de:
- Estruturas de betão armado e pré-esforçado
- Betões e ligantes hidráulicos
- Estruturas de aço para edifícios
- NP EN 206-1:2007
- Classe de inspecção 1

NOTAS ESPECÍFICAS

Recobrimentos:
- Em geral: 3 cm
- Em elementos em contacto com a água: 4 cm

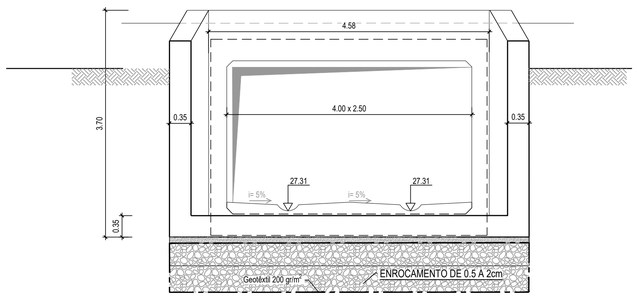

CORTE C-C

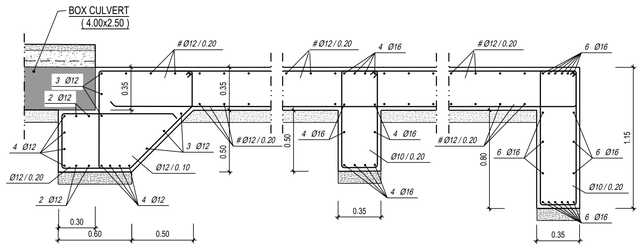

SECÇÃO 3
Esc.: 1:25

NOTA: ESCALA 1:25 EM A1; ESCALA 1:50 EM A3

ESTE DESENHO NÃO PODE SERVIR DE BASE À EXECUÇÃO DA OBRA SEM O VISTO DE "BOM PARA EXECUÇÃO" DEVIDAMENTE RUBRICADO E DATADO PELA FISCALIZAÇÃO

Versão	Alteração	Data	Aprovado

CLIENTE

PROJECTO DE TRANSFORMAÇÃO URBANA DE MAPUTO
CONCEPÇÃO DE PLANOS, ESTUDOS DE ENGENHARIA E PROJECTO EXECUTIVO DE INFRA-ESTRUTURAS INTEGRADAS EM ASSENTAMENTOS INFORMAIS

NIPPON KOEI MOZAMBIQUE
ENGIDRO engineering solutions
AGRI.PRO AMBIENTE

FASE: D8.2– REFORMULAÇÃO DO PROJECTO DO P9A
SUBPROJECTO: FASE 1 - OBRAS PRIORITÁRIAS - P9A - DRENAGEM E CONTROLO DE EROSÃO
TITULO: PROTECÇÃO À DESCARGA
MALANGA MACRO - PLANTA, CORTES E PORMENORES

PROJECTOU	PROCESSO J6M182	ESPECIALIDADE	DE
VERIFICOU	FICHEIRO J6M182_D8.2_DE_09	DESENHO Nº	09
APROVOU	SUBSTITUI	ESCALA(S)	1:25
DESENHOU	SUBSTITUIDO POR	DATA	ABRIL 2025

ESTE DESENHO ESTÁ PROTEGIDO PELO CÓDIGO DOS DIREITOS DE AUTOR. A SUA UTILIZAÇÃO PARA FINS DIFERENTES DOS ESTABELECIDOS CARECE DE AUTORIZAÇÃO ESCRITA DO AUTOR.