PORMENOR DA DESCARGA DE FUNDO
(NÃO PREVISTA NO PROJETO)

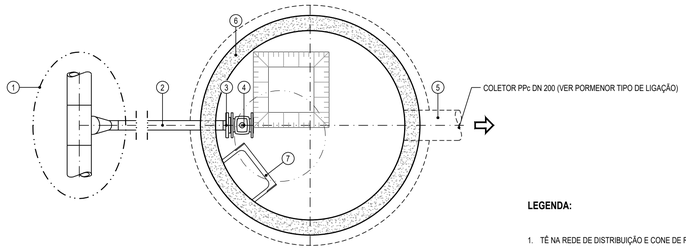

PLANTA

LEGENDA:

1. TÊ NA REDE DE DISTRIBUIÇÃO E CONE DE REDUÇÃO (SE NECESSÁRIO)
2. TUBAGEM EM PEAD
3. STUB-END EM PEAD COM FLANGE LOUCA EM AÇO, E JUNTA DE VEDAÇÃO EPDM COM e=5mm
4. VÁLVULA DE SECCIONAMENTO EM FFD COM JUNTAS FLANGEADAS, INCLUINDO HASTE TELESCÓPICA COMPLETA
5. TUBO DE DESCARGA (LIGAÇÃO A REDE PLUVIAL, QUANDO APLICÁVEL - COTA A CONFIRMAR EM OBRA)
6. CÂMARA DE VISITA PRÉ-FABRICADA EM BETÃO
7. DEGRAUS METÁLICOS, COM REVESTIMENTO A POLIPROPILENO
8. TAMPA Ø600 DA CLASSE D400, COM DOBRADIÇA, SISTEMA DE FECHO, APOIO ELÁSTICO E FECHO DE SEGURANÇA ADICIONAL

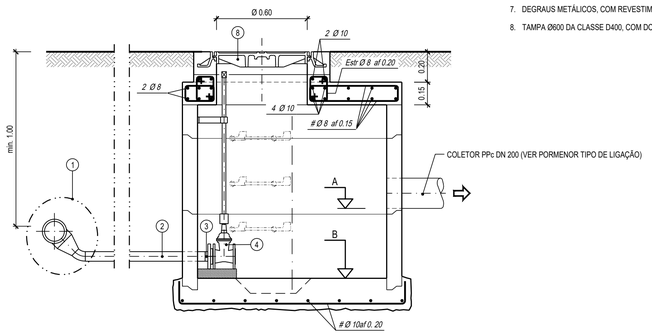

CORTE

ESTANQUIDADE ENTRE ANÉIS E COBERTURA

PORMENOR ESQUEMÁTICO

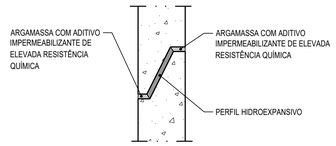

ESTANQUIDADE NA TRAVESSIA DAS PAREDES POR TUBAGENS DE PEAD

PORMENOR ESQUEMÁTICO

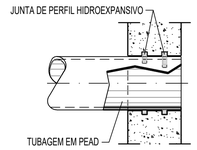

PORMENOR TIPO DE LIGAÇÃO DE TUBAGEM EM PPC CORRUGADO ÀS CÂMARAS DE VISITA

PORMENOR ESQUEMÁTICO

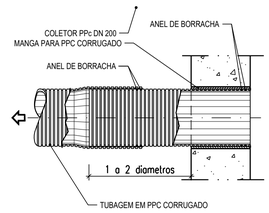

PORMENOR TIPO DA LIGAÇÃO DO COLETOR DE DRENAGEM EM CÂMARA DE VISITA DO COLETOR EXISTENTE

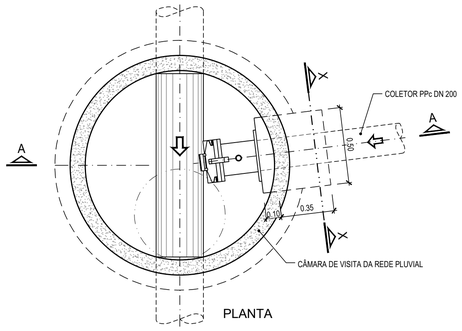

PLANTA

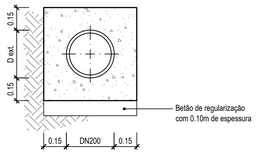

SECÇÃO X - X

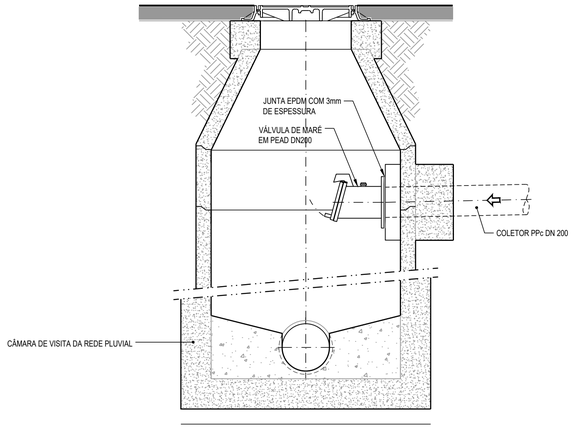

CORTE A - A

PORMENOR TIPO DA DESCARGA DO COLETOR DE DRENAGEM NA VALA DE DRENAGEM EXISTENTE

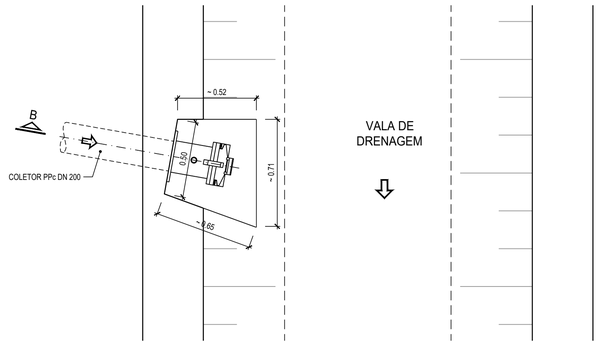

PLANTA

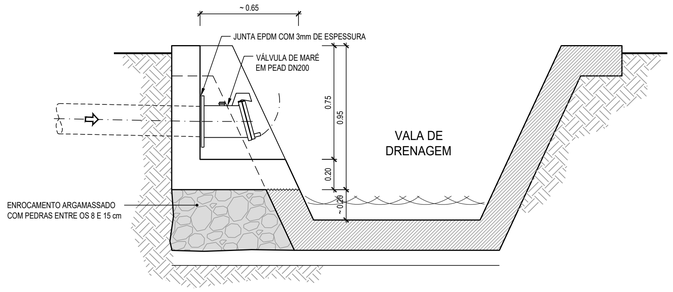

CORTE B - B

NOTAS

- DESENHO ESQUEMÁTICO - NÃO ESTÁ PREVISTA A NECESSIDADE DE EXECUÇÃO DE CÂMARAS DE DESCARGA DE FUNDO. A UTILIZAR APENAS CASO SE VERIFIQUE EM OBRA A NECESSIDADE DE EXECUÇÃO DE ALGUMA DESCARGA DE FUNDO (A VALIDAR COM A ADRMM).
- O FUNDO DA CÂMARA DE DESCARGA, SERÁ REBOCADO COM ARGAMASSA DE 600 KG DE CIMENTO POR m³ (1:2 EM VOLUME) E 0.02m DE ESPESSURA
- IMPERMEABILIZAÇÃO DAS PAREDES ENTERRADAS COM PINTURA BETUMINOSA, EM DUAS DEMÃOS CRUZADAS, A APLICAR PELO EXTERIOR
- AS JUNTAS SOLEIRA / ANEIS E ANEIS / ANEIS SÃO EXECUTADAS COM UM CORDÃO BETUMINOSO OU COM UM PERFIL HIDROEXPANSIVO E REFECHADAS COM MASTIQUE OU ARGAMASSAS IMPERMEABILIZANTES DE ELEVADA RESISTÊNCIA QUÍMICA

A. AJUSTAR A TUBAGEM EM OBRA DE ACORDO COM A COTA DE LIGAÇÃO AO PONTO DE DESCARGA

B. NÃO HAVENDO NECESSIDADE DE ELEVAÇÃO DAS ÁGUAS DESCARREGADAS, O FUNDO DA CÂMARA DEVERÁ SER PLANO, COM PENDENTE 2% PARA A SECÇÃO INICIAL DO COLECTOR DE DESCARGA

MATERIAIS

AÇO **A500 NR-SD** - Em armaduras ordinárias

BETÃO **C 35 / 45**
- Quantidade mínima de ligante : 340 kg/m³
- Quantidade mínima de cimento : 300 kg/m³
- Relação máxima água/cimento : 0,5
- Exposição ambiental : XC4, XA2

BETÃO **C 25 / 30**
- No envolvimento das tubagens, e enchimento interior

BETÃO **C 12 / 15**
- Nas fundações (regularização e limpeza com 10 cm)

NOTAS GERAIS

Deverão observar-se as disposições normativas dos regulamentos de :
- Estruturas de betão armado e pré-esforçado
- Betões e ligantes hidráulicos
- Estruturas de aço para edifícios
- EN 206-1:2007
- Classe de inspecção

NOTAS ESPECÍFICAS

Recobrimentos :
- Em geral : 3 cm
- Em elementos em contacto com a água : 4 cm

NOTA:
- Todas as dimensões, geometrias e cotas referidas neste desenho terão de ser confirmadas em obra

NOTA: ESCALA 1:20 EM A1; ESCALA 1:40 EM A3

ESTE DESENHO NÃO PODE SERVIR DE BASE À EXECUÇÃO DA OBRA SEM O VISTO DE "BOM PARA EXECUÇÃO" DEVIDAMENTE RUBRICADO E DATADO PELA FISCALIZAÇÃO

Versão	Alteração	Data	Aprovado

CLIENTE

PROJECTO DE TRANSFORMAÇÃO URBANA DE MAPUTO
CONCEPÇÃO DE PLANOS, ESTUDOS DE ENGENHARIA E PROJECTO EXECUTIVO DE INFRA-ESTRUTURAS INTEGRADAS EM ASSENTAMENTOS INFORMAIS

NIPPON KOEI MOZAMBIQUE
ENGIDRO engineering solutions
AGRI.PRO AMBIENTE CONSULTORES, LA

FASE: D8.2– REFORMULAÇÃO DO PROJECTO DO P9A

SUBPROJECTO: FASE 1 - OBRAS PRIORITÁRIAS - P9A - ABASTECIMENTO DE ÁGUA

TÍTULO: DESCARGA DE FUNDO E PROTECÇÃO À DESCARGA
PLANTAS, CORTES E PORMENORES

PROJECTOU	PROCESSO J6M182	ESPECIALIDADE	AA
VERIFICOU	FICHEIRO J6M182_D8.2_AA_04	DESENHO Nº	04
APROVOU	SUBSTITUI	ESCALA(S)	1:20
DESENHOU	SUBSTITUÍDO POR	DATA	ABRIL 2025

ESTE DESENHO ESTÁ PROTEGIDO PELO CÓDIGO DOS DIREITOS DE AUTOR. A SUA UTILIZAÇÃO PARA FINS DIFERENTES DOS ESTABELECIDOS CARECE DE AUTORIZAÇÃO ESCRITA DO AUTOR.

Arquivo: A1 Impresso: 09/05/2025 21:13 Utilizador: PC04 Ficheiro: T:\FASE 1\P9A\8 - REFORMULAÇÃO\D8.2 ABASTECIMENTO DE ÁGUA\J6M182_D8.2_AA_04.dwg Layout: J6M182_D8.2_AA_04